КТСС.0002.01ГЧ

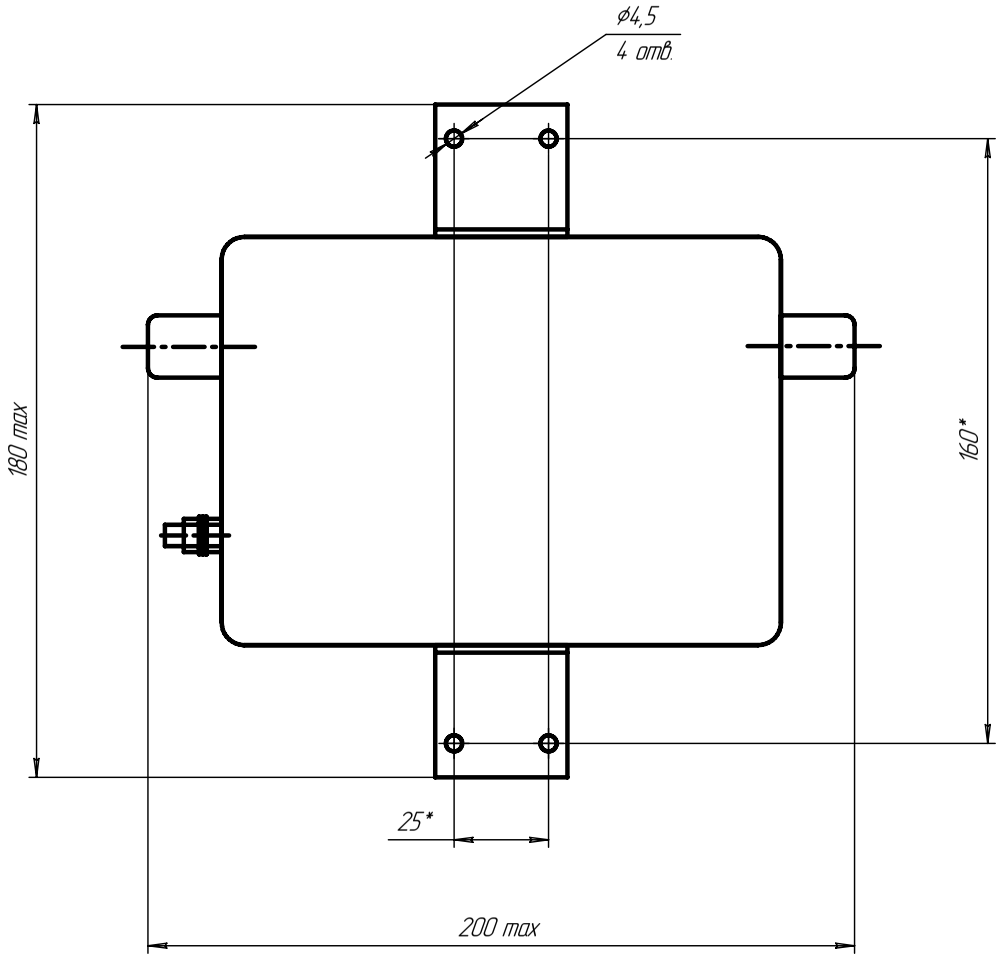

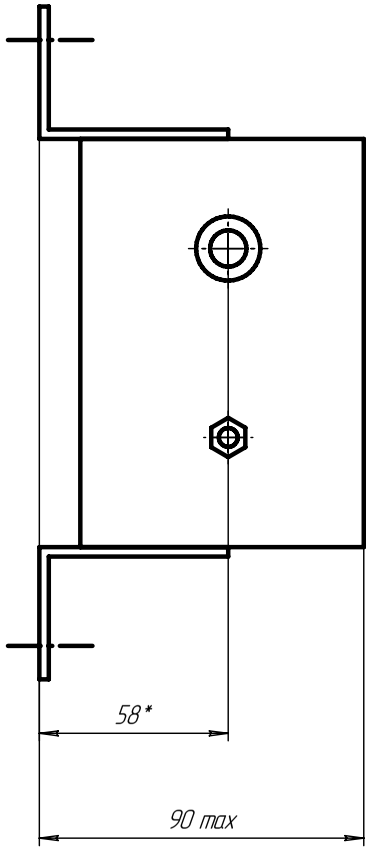

1. Подключение резистора к цепям трансформатора напряжения осуществляется неуказанными на чертеже гибкими выводами длиной не менее 1000 мм оконцованными клеммами под винт М4 для исполнений хRДТ-х-х-М4 или под винт М5 для исполнений хRДТ-х-х-М5.
2. * – размер для справок
3. При установке резистора на месте эксплуатации отверстия под винт на поверхности, к которой осуществляется крепление, сверлить по месту расположения отверстий в кронштейнах резистора.

Изм.	Лист	№ докум.	Подп.	Дата	КТСС.0002.01ГЧ		
Разраб.		Кондаков			Резистор RДТ (габаритный чертеж)	Лит.	Масса	Масштаб 1:1
Пров.		Гривастов				Лист	Листов
Т.контр.						ООО "КТС-сервис"	
Н.контр.							
Утв.		Шейнин					

Перв. примен. | Справ. № | Подп. и дата | Инв. № дубл. | Взам. инв. № | Подп. и дата | Инв. № подл.

КОМПАС-5 (c)1996-2001 АО АСКОН, Россия. Все права защищены.